## Parti di ricambio - Spare parts - Ersatzteile - Pièces de rechange - Piezas de repuesto
## Ανταλλακτικα - Partes sobresselentes - Wisselstukken - Reservedele

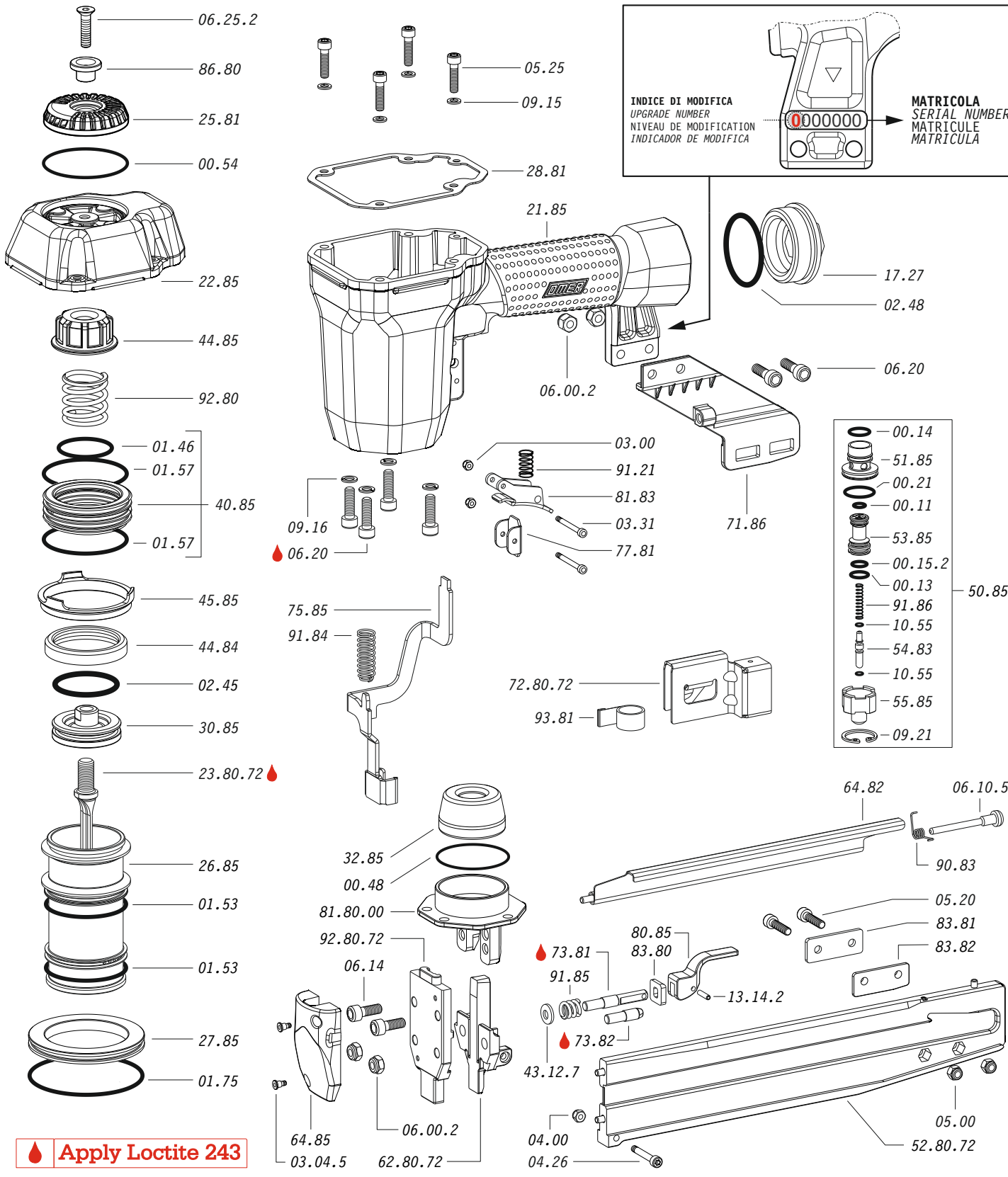


## Dotazioni - Equipment - Ausrüstung - Équipements - Equipamiento - Παρεχομενα
## Equipamento - Uitrusting - Udstyr

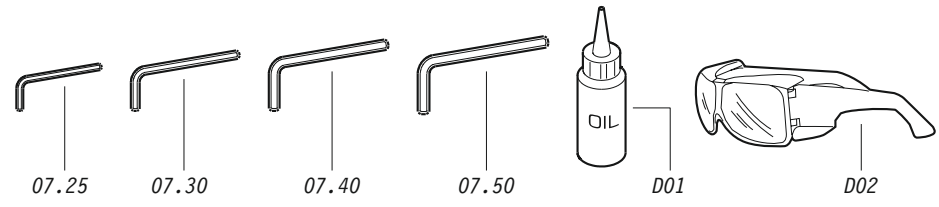


# M2.50

**cod. 1858200**